LEMON

GRAVO EXPORT DISPONIBILIDAD | *AVAILABILITY*

Variedad | *Variety*	Semanas | *Weeks*																																																			
	11	12	13	14	15	16	17	18	19	20	21	22	23	24	25	26	27	28	29	30	31	32	33	34	35	36	37	38	39	40	41	42	43	44	45	46	47	48	49	50	51	52	1	2	3	4	5	6	7	8	9	10
Fino 49																																																					
Eureka																																																					

LEMON

GRAVO EXPORT EMBALAJE | *PACKAGING*

Peso | *Weight*	Embalaje | *Package*	Calibre					Categoria | *Category*	Cajas | *Boxes*	CTN
15Kgs - 33Lbs	Volume Fix	165	140	115	95	72	Fancy - Choice	72	20 Pallet-2,40mt

*Para otros embalajes, por favor contactenos | *For other packaging, please contact us.*

Carton | *Paperboard*
15Kgs - 33Lbs

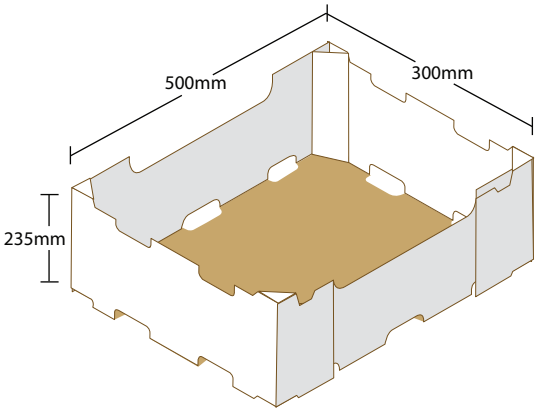

*Las proporciones visuales de este arte son referenciales
Visual proportions of this art are referential

Gravo Export | Tel.: +56 2 2441 1569 | www.gravoexport.cl | contacto@gravoexport.cl
San Antonio 220 Of. 709, Santiago, Chile.